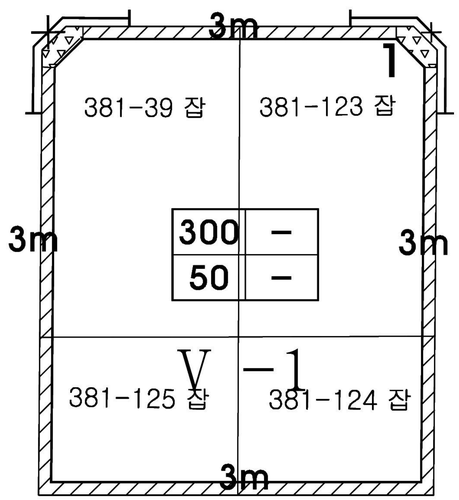

기 정

인 천 도 시 관 리 계 획 (북항배후부지 지구단위계획) 결정(변경) 및 지 형 도 면 고 시 도

-건축물에 대한 용도·건폐율·용적률·높이·배치·형태·색채·건축선에 관한 사항-

- 지구단위계획구역
- 가 구 선
- 획 지 선
- 필 지 선
- I 공 업 용 지(Ⅰ)
- III 상 업 용 지
- IV 자 연 녹 지 용 지
- VII 지 원 시 설 용 지
- V 공공·문화체육시설
- V 유통 및 공급시설
- V 주차장
- 공 개 공 지
- 전 면 공 지
- 공 공 조 경
- 공공보행통로
- 건축한계선
- 차량출입불허공간

용적률	최고높이
건폐율	최저높이

Key Map

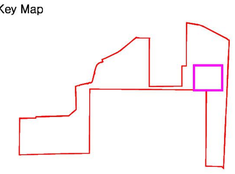

N

S = 1 : 1,500

0 10 20 40m